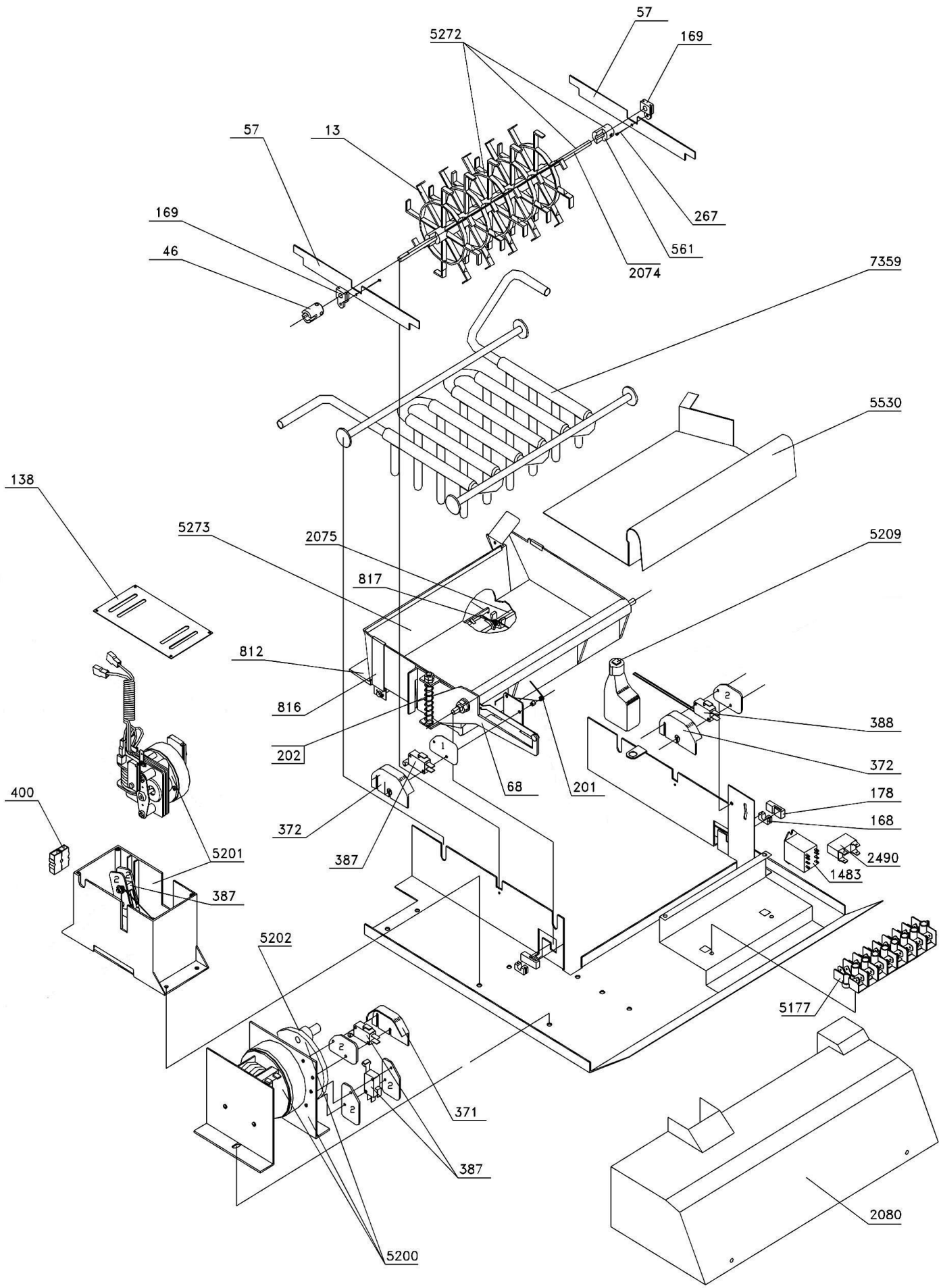

Bartscher	Eiswürfelbereiter Q 150C Artikel-Nr.: 104.215	Explosionszeichnung 15.12.2010	Seite 1/4

Pos.	Artikelbeschreibung	Description of item	Artikel Nr./Item No.
13	Schaufelrad	paddle	0481236068036
46	Buchse zur Welle zum Schaufelrad	bushing for shaft for paddle	Auf Anfr./On req.
57	Befestigung zum Verdunster	fixing for evaporator	Auf Anfr./On req.
68	Hebel zur Wasserwanne	arm for water basin	Auf Anfr./On req.
138	Deckel zum Gehäuse zum Schaufelradmotor	lid for housing for paddle motor	Auf Anfr./On req.
168	Führungslager zur Wasserwanne	guide bearing for water basin	Auf Anfr./On req.
169	Führungslager zur Welle zum Schaufelrad	guide bearing for shaft for paddle	0100169
178	Plastikhalterung zur Wasserwanne	plastic holding for water basin	0178
201	Rastfeder zum Hebel zur Wasserwanne	stop spring for arm for water basin	Auf Anfr./On req.
202	Sicherheitsfeder zur Wasserwanne	safety spring for water basin	Auf Anfr./On req.
267	Pin zur Befestigung zum Verdunster	pin for fixing for evoporator	Auf Anfr./On req.
371	Gehäuseteil rechts zum Mikroschalter	housing right for micro switch	Auf Anfr./On req.
372	Gelhäuseteil links zum Mikroschalter	housing left for micro switch	Auf Anfr./On req.
387	Mikroschalter	micro switch	0481227138062
388	Mikroschalter zum Schwimmer	micro switch for float	0481227138063
400	Kabelverbindung	cable connection	0200400
561	Mitnehmer zur Welle zum Schaufelrad	catch for shaft for paddle	0561
812	Bremsklappe	stop wing	0100812
816	Halterung zur Achse	holding for axis	Auf Anfr./On req.
817	Feder zur Achse	spring for axis	Auf Anfr./On req.
1483	Schaltrelais	switch relay	0481228028011
2074	Welle zum Schaufelrad	shaft for paddle	Auf Anfr./On req.
2075	Achse	axis	Auf Anfr./On req.
2080	Abdeckung unten	cover bottom	Auf Anfr./On req.
2490	Entstörkondensator	low noise capacitor	02490
5177	Anschlussklemme (3-polig)	connecting terminal (3-pole)	05177
5200	Wannenkippmotor	basin tilt motor	05200
5201	Schaufelradmotor komplett	paddle motor complete	0481236158064
5202	Mitnehmer zum Wannenkippmotor	catch for basin tilt motor	05202
5209	Schwimmer	float	0481236018071
5272	Schaufelrad mit Welle und Mitnehmer	paddle with shaft and catch	0105272
5273	Wasserwanne	water basin	Auf Anfr./On req.
5530	Eislenkblech komplett	ice deflector complete	Auf Anfr./On req.
7359	Verdunster	evaporator	Auf Anfr./On req.

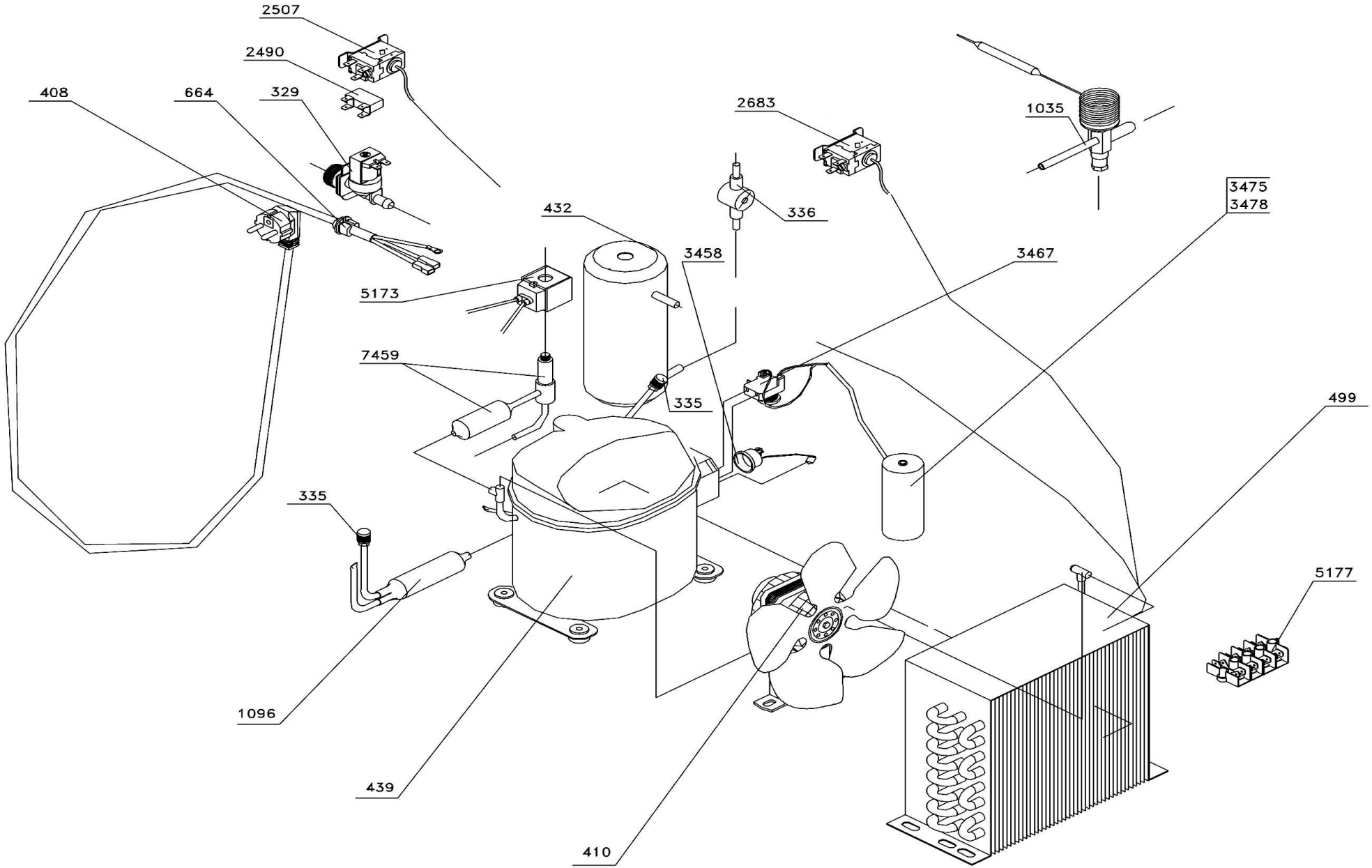

Bartscher	Eiswürfelbereiter Q 150C Artikel-Nr.: 104.215	Explosionszeichnung 15.12.2010	Seite 3/4

Pos.	Artikelbeschreibung	Description of item	Artikel Nr./Item No.
329	Wasserzulaufventil	water inlet valve	0100329
335	Kühlmittelventil (1/4")	coolant valve (1/4")	Auf Anfr./On req.
336	Schauglas	inspection glass	Auf Anfr./On req.
408	Anschlusskabel	power cord	Auf Anfr./On req.
410	Lüfter	fan	0200410
432	Ausgleichsbehälter	expansion tank	Auf Anfr./On req.
439	Kompressor	compressor	0300439
499	Kondensator	condenser	Auf Anfr./On req.
664	Kabelbefestigungsflange	cable fixing flange	Auf Anfr./On req.
1035	Regelventil	expansion valve	Auf Anfr./On req.
1096	Trockner (R404, 40 g)	drier (R404, 40 g)	Auf Anfr./On req.
2490	Entstörkondensator	low noise condenser	02490
2507	Kondensatorthermostat	condenser thermostat	02507
2683	Sicherheitspressostat	safety pressostat	0202683
3458	Klickson zum Kompressor	klickson for compressor	03458
3467	Startrelais	starting relay	03467
3475	Anlaufkondensator zum Kompressor	starting relay for compressor	03475
3478	Anlaufkondensator zum Kompressor	starting relay for compressor	0303478
5173	Spule (230 V, 50 Hz) zum Heißgasventil	coil (220 V, 50 Hz) for hot gas valve	05173
5177	Anschlussklemme (3-polig)	connecting terminal (3-pole)	05177
7459	Heißgasventil	hot gas valve	Auf Anfr./On req.